КПП-4Э.809804.004РС
Печь конвекционная
КПП-4Э

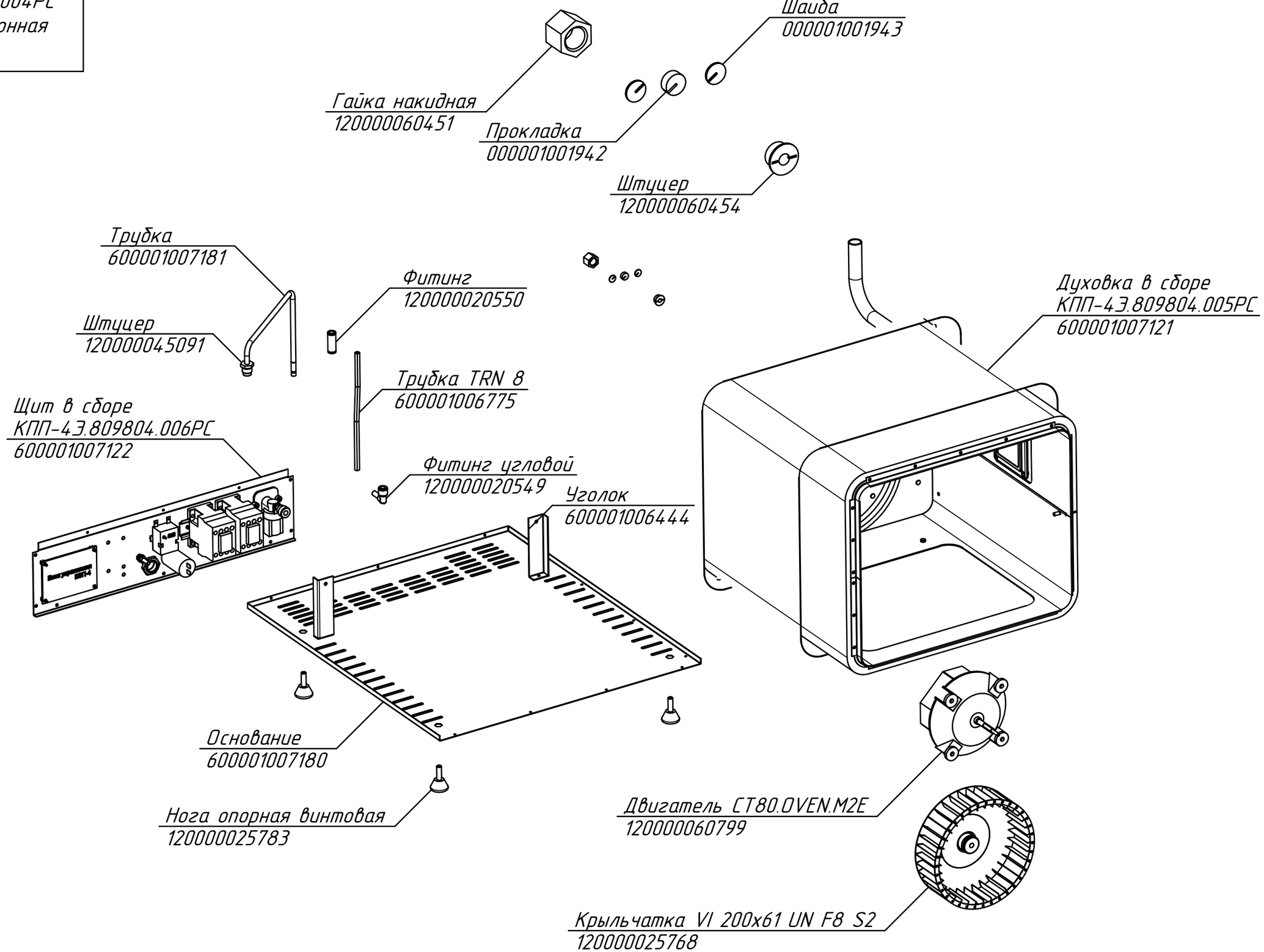

редакция от 26.01.2016